ALUMINIK CS55

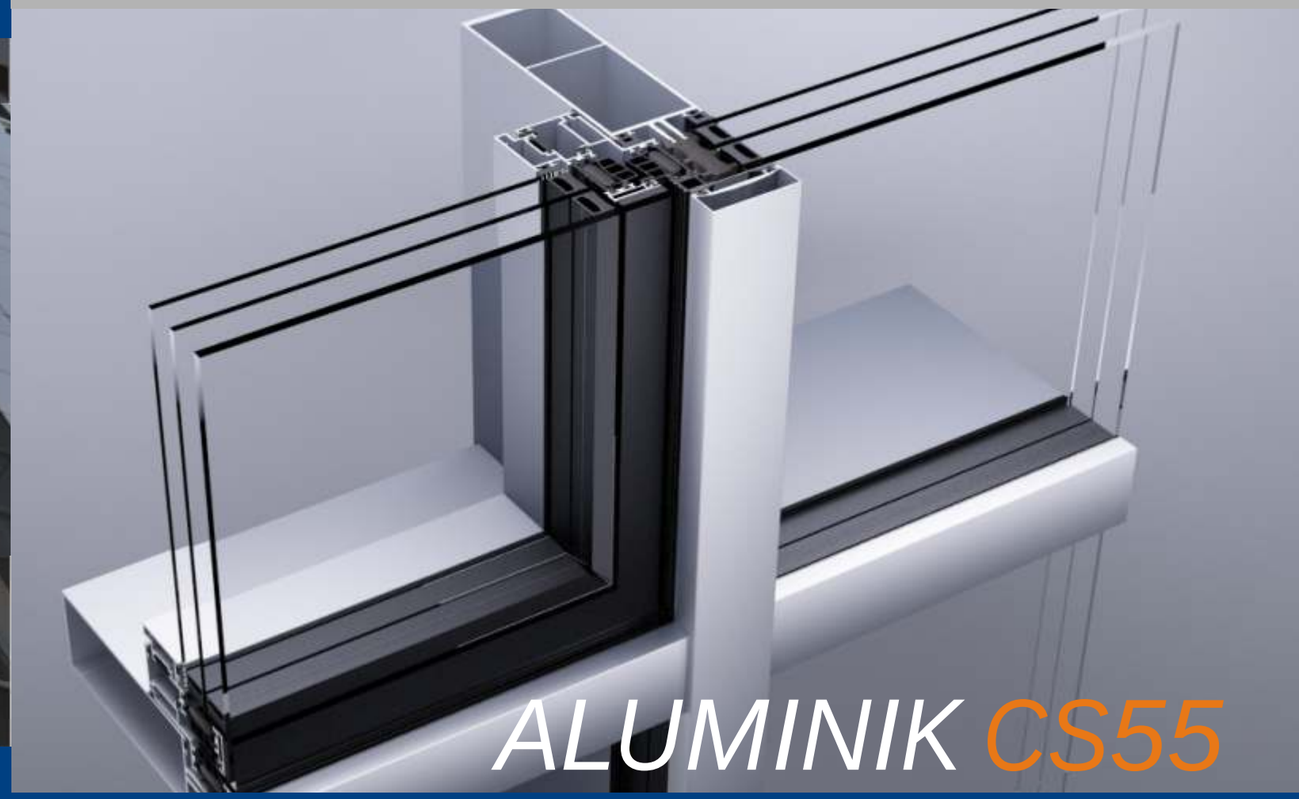

ALUMINIK CS55

SYSTÈMES DE FAÇADES D'UNE GÉNÉRATION NOUVELLE

TEHNOMARKET d.o.o.

Skadarska 73
26 000 Pančevo
Srbija
Tel: +381 13 307 700
Fax: +381 13 307 799
E-mail: plasman@tehnomarket.com

LA VENTE DES PROFILS

Skadarska 73
26 000 Pančevo
Srbija
Tel: +381 13 307 760; 307 752
Fax: +381 13 307 799
E-mail: profil@tehnomarket.com

www.tehnomarket.com

We reserve the right to change technical details and colours © Tehnomarket doo 11/2018

TEHNOMARKET

CONÇUS ET FABRIQUÉS A TEHNOMARKET

TEHNOMARKET

ALUMINIK CS55

SYSTÈMES DE FAÇADES D'UNE GÉNÉRATION NOUVELLE

ALUMINIK CS55 façades vitrées est une solution optimale, moderne et économe en énergie qui offre de nombreux avantages par rapport aux matériaux conventionnels, leur performance et l'esthétique occupent une place importante dans l'architecture moderne.

ALUMINIK CS55 façades vitrées sont constituées d'une construction portante en aluminium, composée de profils verticaux et horizontaux, dont la largeur visible est 55mm, et de remplissages de verre. Les façades continues et combinées sont constituées d'un profil décoratif en aluminium, populairement nommé « capuchons ». Selon l'emplacement de l'objet et les exigences du projet on sélectionne des paquets correspondants à deux couches ou trois couches de verre avec des caractéristiques techniques spécifiées ainsi que le coefficient de conductivité thermique (valeur Ug). En plus de verre, il est possible d'utiliser n'importe quel autre panneau de façade approprié d'une épaisseur de 6mm à 60mm, selon le système choisi.

Selon le type de façade, comme la fixation finale des panneaux de verre, il est utilisé une liaison mécanique à l'aide des profils de compression ou un collage grâce à des masses particulières destinées au montage des systèmes de façades structurelles.

CONTINUAL

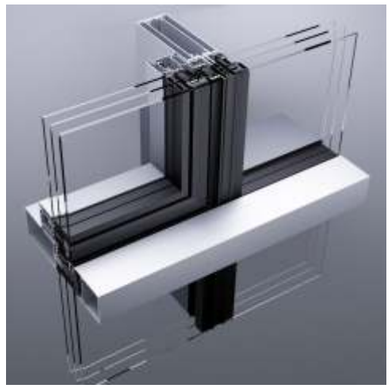

COMBINED

STRUCTURAL

Nouvelle génération de systèmes de façades : combinée, continue, structurelle. Selon l'aspect extérieur, la façade ALUMINIK CS55 peut être divisée en trois groupes de base : continues, structurelles et combinés. Avec l'aspect visuel différent d'une façade terminée, dont la profondeur est de 100 mm à 250 mm, et les possibilités d'intégration des champs structurels ouvrables ou des fenêtres et des portes standards, systèmes ALUMINIK CS55 offrent la solution idéale pour toutes sortes de projets qui demandent une grande transparence et de grandes surfaces vitrées.

Les systèmes de façade ALUMINIK CS55 sont utilisés pour les façades verticales et obliques, ainsi que pour les toits et les lanternes de toit avec une pente minimum de 7%. Des profils de support primaire sont fournis dans la profondeur de 75 à 175mm en fonction de l'inertie statique demandée. Le système prévoit une largeur maximale du champ jusqu'à 3m et une hauteur jusqu'à 6m, tandis qu'on reçoit la dimension maximale des champs de façade à l'aide d'un calcul statique y compris la définition des paquets de verre.

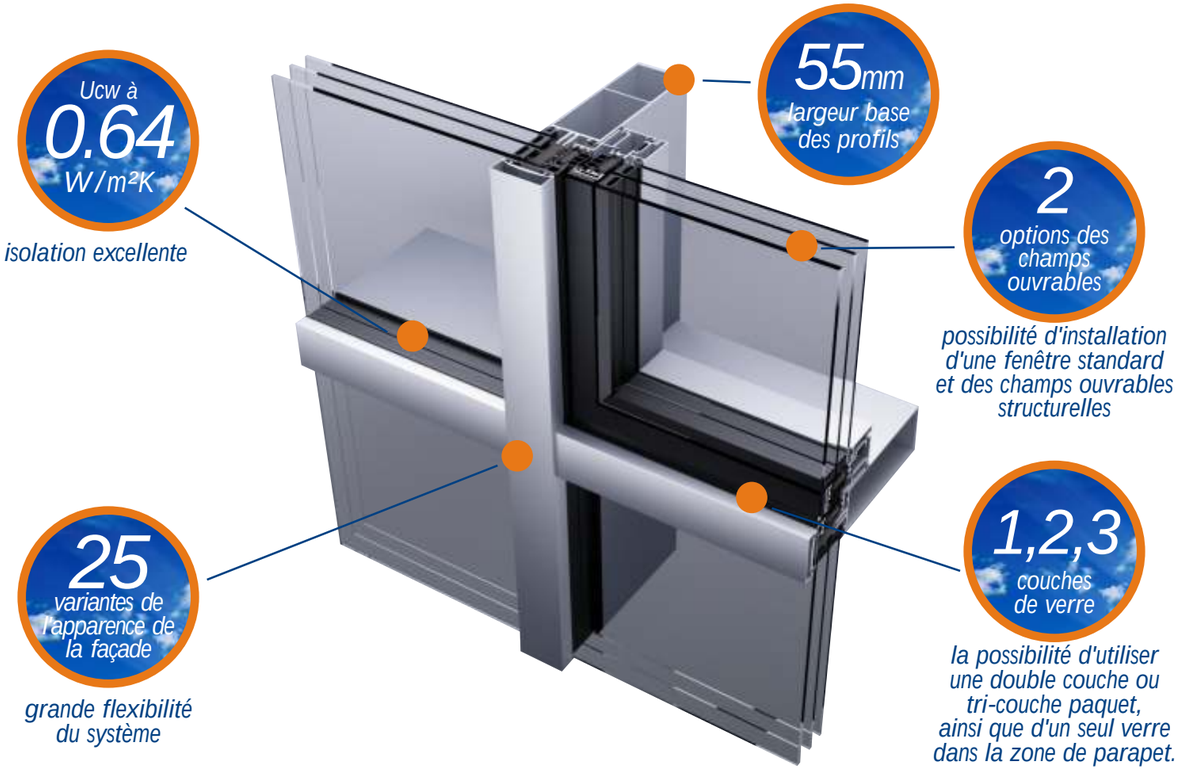

ALUMINIK CS55

l'option avec triple vitrage et le champ structurel ouvrable

Le système de façade continue vitré en aluminium se caractérise par des profils horizontaux et verticaux sur la façade extérieure. Les profils visuels représentent des capuchons pressés qui fixent des remplissages de verre pour répondre à la structure primaire de la façade, composée de colonnes verticales et horizontales en aluminium. Ce système offre de grandes possibilités de combiner les différents profils des capuchons pour obtenir des effets uniques à l'aspect final de l'immeuble.

Une façade continue offre l'option d'utiliser des remplissages en verre, doubles et triples, qui permettent d'atteindre une excellente performance thermique qui va jusqu' à UCW≥0,64W/m²K.

CONCEPTION

façade continue se caractérise par des capuchons horizontaux et verticaux dont les conceptions sont multiples, d'une largeur de 35mm à 55mm et une profondeur de 5 mm à 100 mm

PERFORMANCE

système parfaitement conçu et caractérisé par: une faible conductivité thermique Uf≥ 0,7 W/m²K, résistance à la pénétration de l'eau de 1500P et une résistance aux coups de vent de + 2.00 kN / m²

FLEXIBILITE

en plus de différentes solutions visuelles à l'extérieur du bâtiment, la façade continue offre la possibilité d'une structure optionnelle de support en bois ou en acier laminé à l'intérieur

COUPE HORIZONTALE

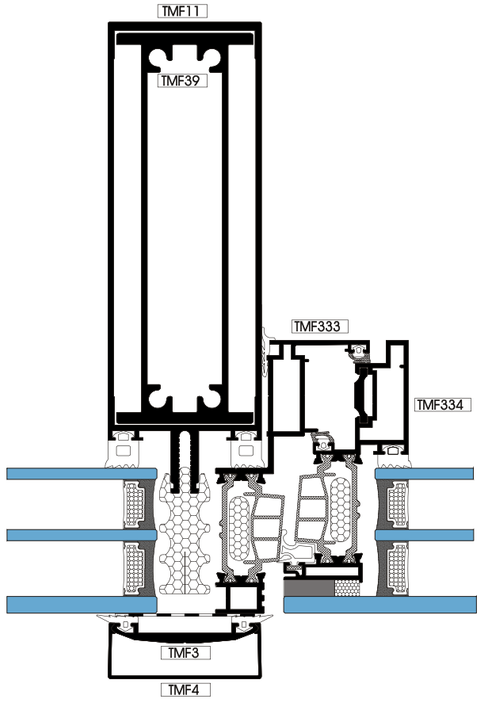

option avec le vitrage triple et l'aile structurelle

COUPE VERTICALE

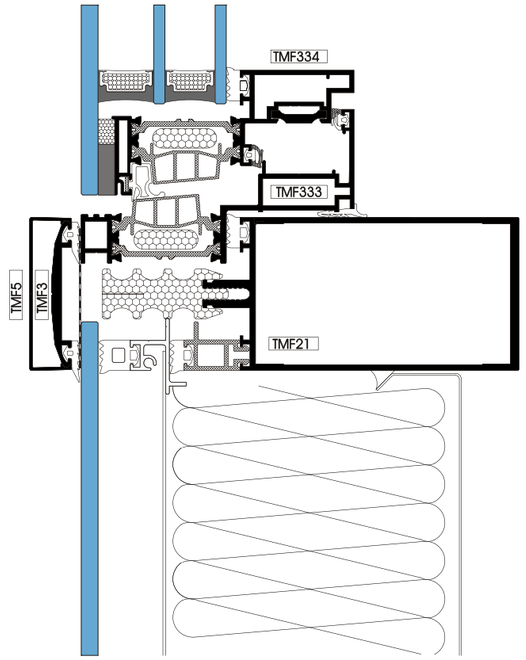

option avec le vitrage unique et l'isolation dans la zone des parapets

Ucw 0.64 W/m²K isolation exceptionnelle

une intégration facile des fenêtres, des portes et des champs structurels ouvrants

un grand choix de capuchons finaux, conçus différemment

une option de vitrage unique dans la zone des parapets.

TEHNOMARKET

ALUMINIK CS55

l'option avec triple vitrage
et champ structurel ouvrable

Le système structurel de façade vitrée est caractérisé par un aspect extérieur minimaliste qui ne comprend que la surface visible, sans l'utilisation de profils externes pour la fixation de remplissage de verre. Les panneaux de verre sont fixés à la structure portable en aluminium, verticale et horizontale, à l'aide des éléments de fixation complémentaires cachés. Les rainures entre les vitres ne sont que d'une largeur de 20 mm et contiennent aussi des spéciales silicones structurels de couleur noir.

De cette façon, on combine efficacement des solutions techniques pour les dernières générations de façades avec un aspect aéré et luxueux offert par ce type de façade vitrée ; mais également par un coefficient de transfert de chaleur UCW≥0,79 W/m²K, qui est parfaitement en ligne avec les tendances actuelles dans l'industrie de la construction.

CONCEPTION

unique aspect luxueux sans profil visible dans l'apparence extérieure et les rainures minimales de 20 mm remplies de silicone structural ou de joints résistant aux rayons UV joint.

PERFORMANCE

excellente étanchéité de la façade, et possibilité de soutenir deux ou trois couches de plaques de verre de 32 mm à 58 mm. Ceci a pour conséquence une bonne performance thermique dont le coefficient est Uf≥0,79 W/ m²

TRANSPARENCE

le plus grand avantage de la façade structurelle est le taux maximum de luminosité qui fuit dans le bâtiment et contribue ainsi de manière significative à une atmosphère agréable à l'intérieur.

COUPE HORIZONTALE

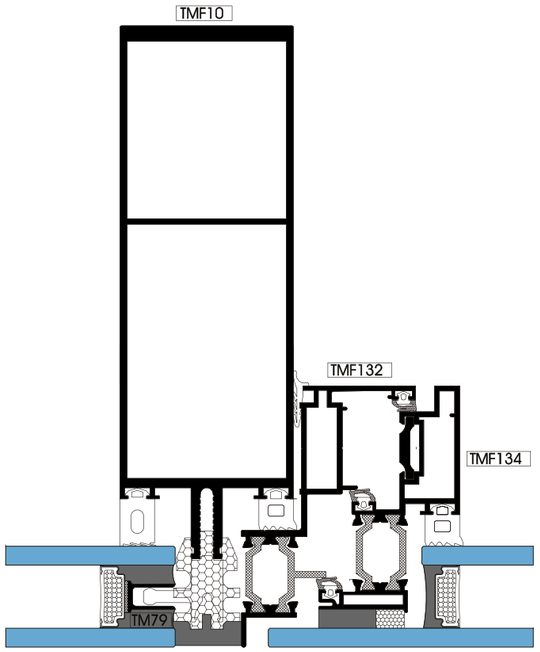

option avec le vitrage double et l'aile structurelle

COUPE VERTICALE

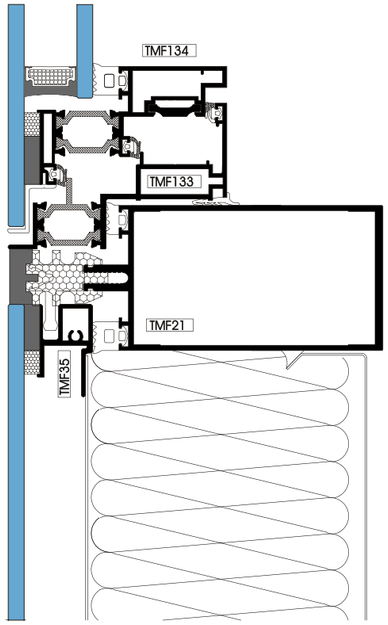

option avec le vitrage unique et l'isolation dans la zone des parapets

TEHNOMARKET

ALUMINIK CS55

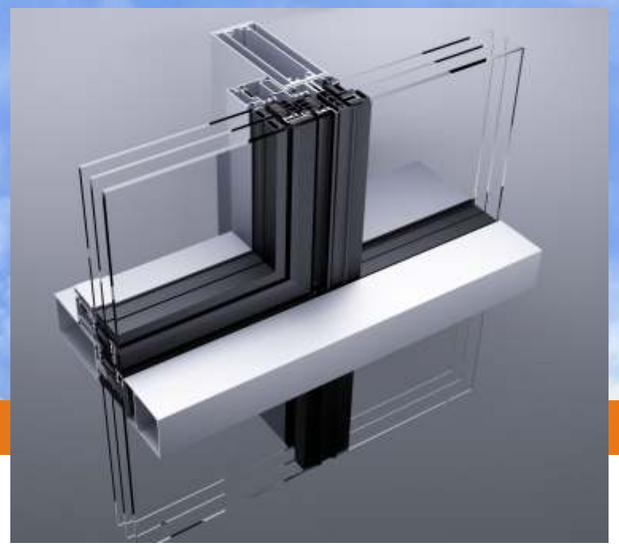

option avec le renfort vertical statique, triple vitrage et le champ structurel ouvrable

Le système de façade vitré et combiné est caractérisé par des profils horizontaux de capuchons placés sur la façade extérieure, tandis que verticalement, ces profils sont absents, cédant la place à une manière structurelle de la fixation du verre pour la structure primaire. La combinaison du système structurel et continue offre une vaste gamme d'options pour les modèles différents, afin de souligner les lignes et les orientations présélectionnées sur les façades.

Avec l'option de panneaux vitrés doubles et triples, une façade combinée est utilisé dans tous les segments de l'architecture moderne, en adéquation avec les besoins spécifiques dans le domaine de l'efficacité énergétique. Les caractéristiques thermiques du système complet avec un coefficient de transfert de chaleur est UCW ⩾ 0,68 W/m²K.

CONCEPTION

le système de façade combiné offre la possibilité d'utiliser des éléments visuels de façade structurelle et continue pour atteindre un look unique et moderne

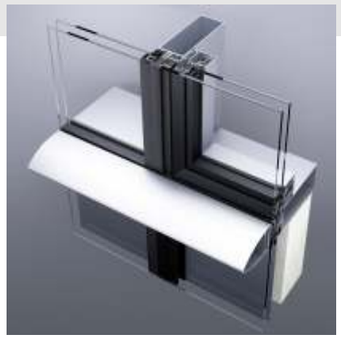

PERFORMANCE

grâce à une combinaison de façade structurelle et continue le système offre une fixation supplémentaire de plaque de verre dont la largeur varie de 28 mm à 58 mm avec un coefficient Uf⩾0.68W/m²K

DYNAMIQUE

grâce à une utilisation parallèle de deux systèmes différents pour se connecter avec la construction portable il est possible d'avoir une liberté exceptionnelle dans la conception des objets.

COUPE HORIZONTALE

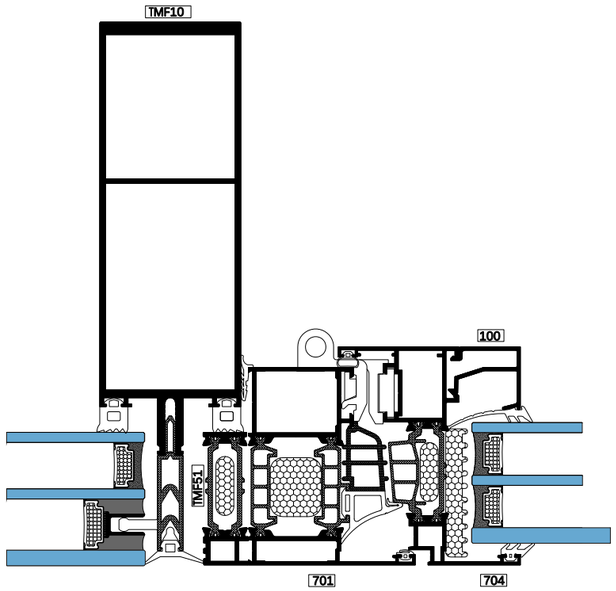

option avec triple vitrage et une fenêtre standard

COUPE VERTICALE

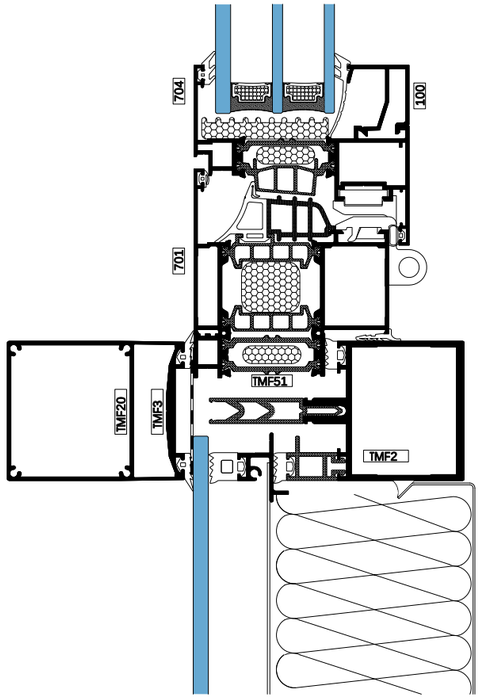

option avec le vitrage unique et l'isolation dans la zone des parapets

TEHNOMARKET

ALUMINIK CS55

COEFFICIENT DE CONDUCTIVITÉ THERMIQUE
examen comparatif

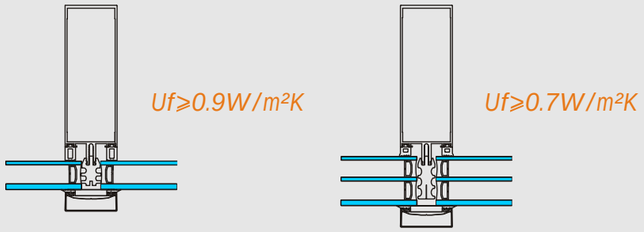

façade continue

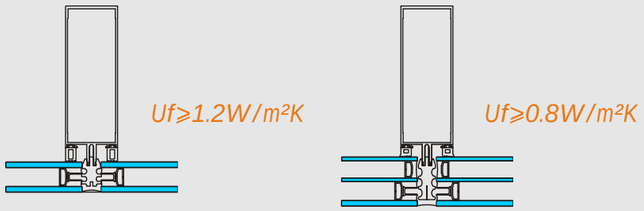

façade structurelle - silicone

IFT de ROSENHEIM
résultats de la certification des façades continues

Performance thermique
EN ISO 12631:2012-10
Ucw=0,64 W/(m²K)

Fuites d'eau
EN 12154:1999-12
CLASS RE1500

Fuites d'air
EN 12152:2002-02
pression positive CLASS 4 — pression négative CLASS 3

Résistance aux coups de vent
EN 13116:2001-07
charge de la conception: ±2.00kN/m²
charge de sécurité: ±3.00kN/m²

Coefficient de conductivité thermique du cadre
EN ISO 10077-2:2012-02
imposte Uf=0,72 W/(m²K)
meneau Uf=0,80 W/(m²K)

STATIQUE

profils des surfaces verticale de façades	Ix - colonne	Ix-reinforcement	Ix-reinforcement
TMF75 - 75mm	74,06	37,39	115,01cm⁴
TMF100 - 100mm	147,83	92,8	243,85cm⁴
TMF125 - 125mm	262,66	172,33	438,75cm⁴
TMF150 - 150mm	428,81	278,28	708,71cm⁴
TMF10 - 150mm	430,97	83,47	549,15cm⁴
TMF57 - 150mm	494,18	171,48	666,00cm⁴
TMF175 - 175mm	678,33	415,97	1094,47cm⁴

PERFORMANCE THERMIQUE

VITRAGE	double	triple	double	triple	
	Uf	Uf	Ucw*	Ucw*	
continue	0,91	0,72	0,90	0,64	W/m²K
structurelle	1,22	0,79	0,93	0,79	W/m²K
epaisseur compatible du remplissage	I	II	III		
continue	6-12mm	28-41mm	47-60mm		
structurelle		32-41mm	49-58mm		

Les valeurs de verre Ug recommandées:
- Pour les paquets à double couche: ≤1.3W/m²K
- Pour les paquets à trois couches: ≤0.7 W/m²K

Une performance optimale peut être obtenue en utilisant des bandes Warm Edge.

* Champ typique2635mm x 3765mm (3 verticale+ 4 horizontal; Vitrage double Ug:1.0 W/m²K (2x1668mm x 2445mm); Vitrage triple Ug: 0.5 W/m²K; ParapetUp: 0.19 W/m²K (2x1235mmx1500mm), bande d'espacement - Warm Edge Swisspacer W Ψ 0.03